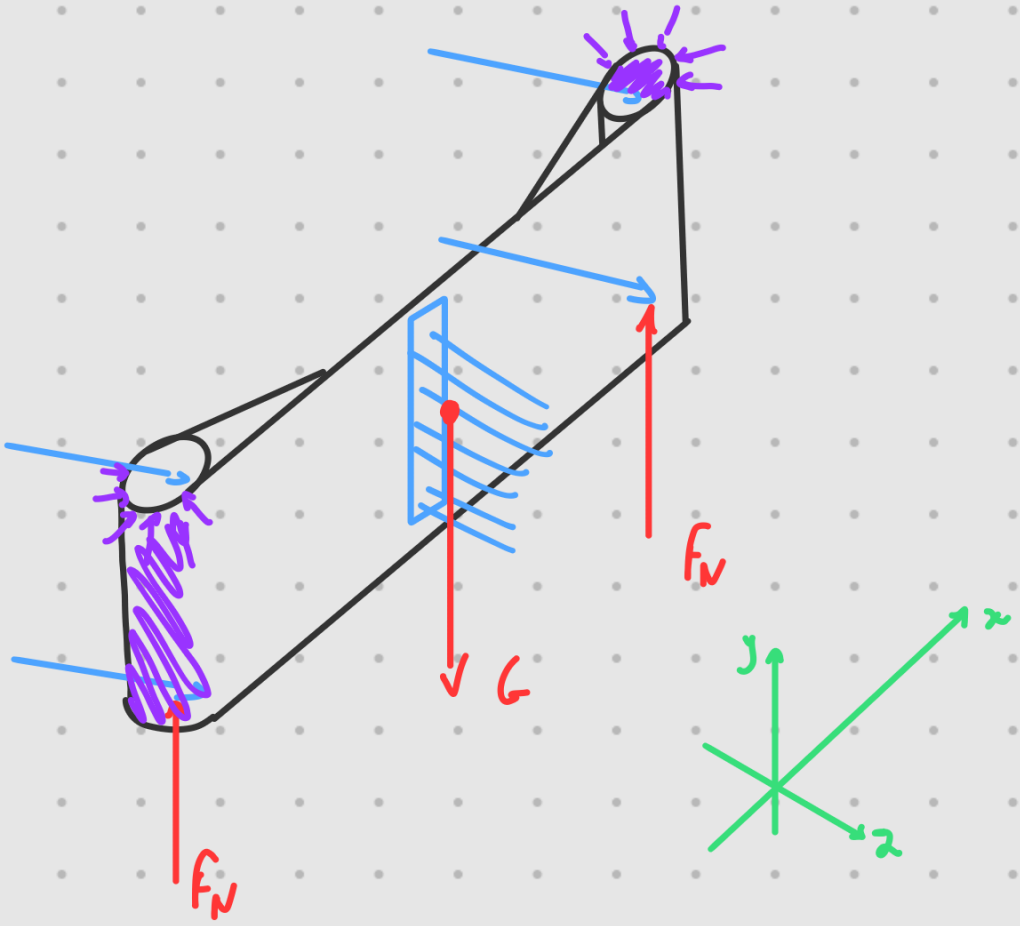
F_N
G
F_N
y
x
z

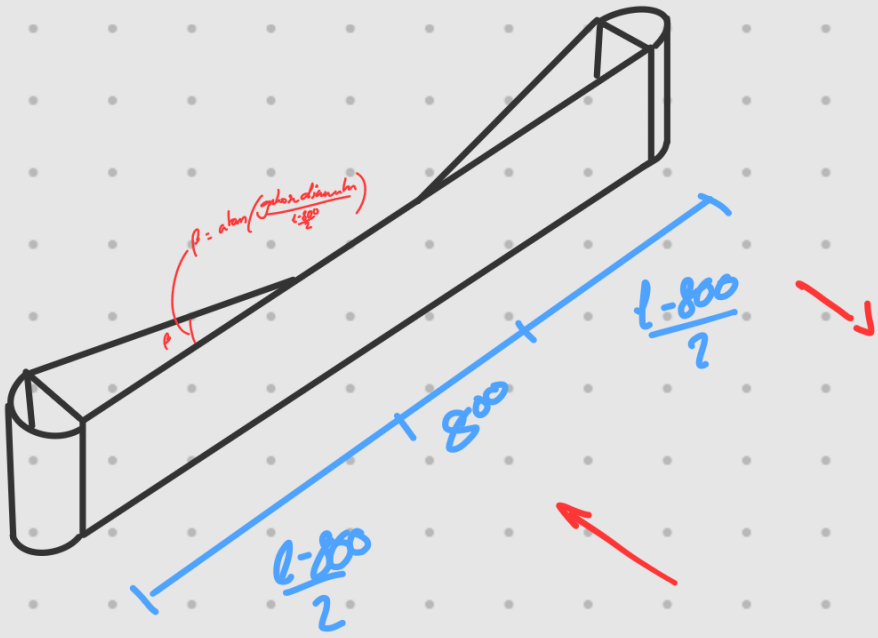

I =

I =

= diameter - plate width - f(x)

m.co =

h = tan(β) · 1

- hx

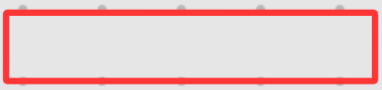

dicke Platte

breite gebogen

I Steiner =

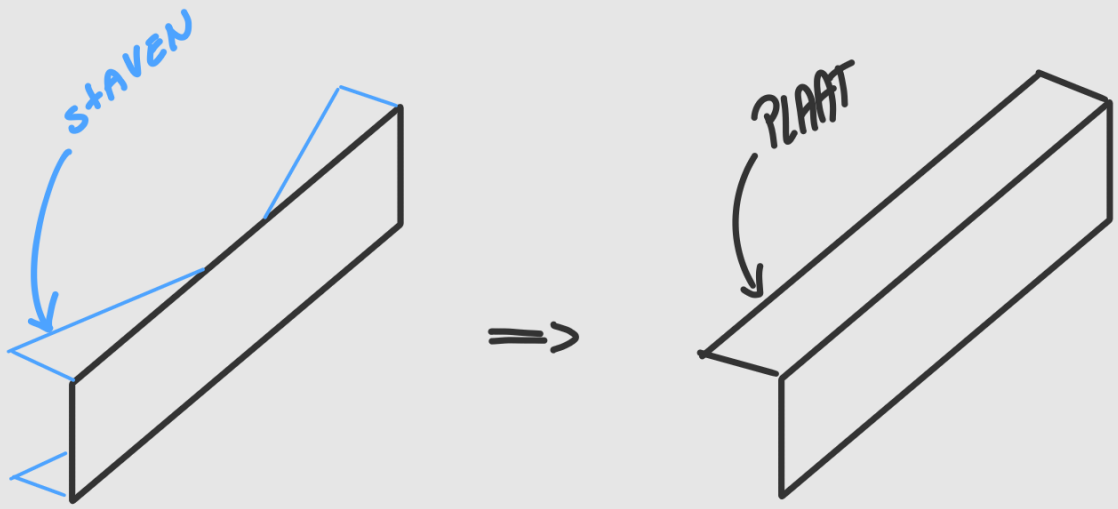
STAVEN
PLAAT

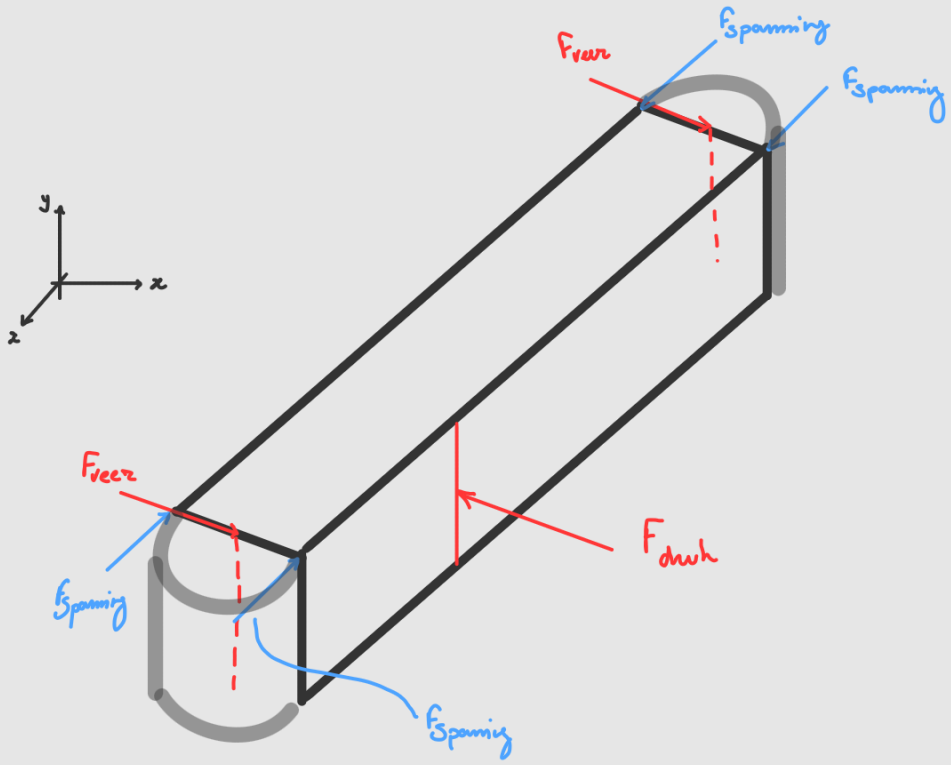
y
x
z
F_{rear}
$f_{spanning}$
$f_{spanning}$
F_{veer}
$f_{spanning}$
$f_{spanning}$
F_{duwk}

= lagen locatie

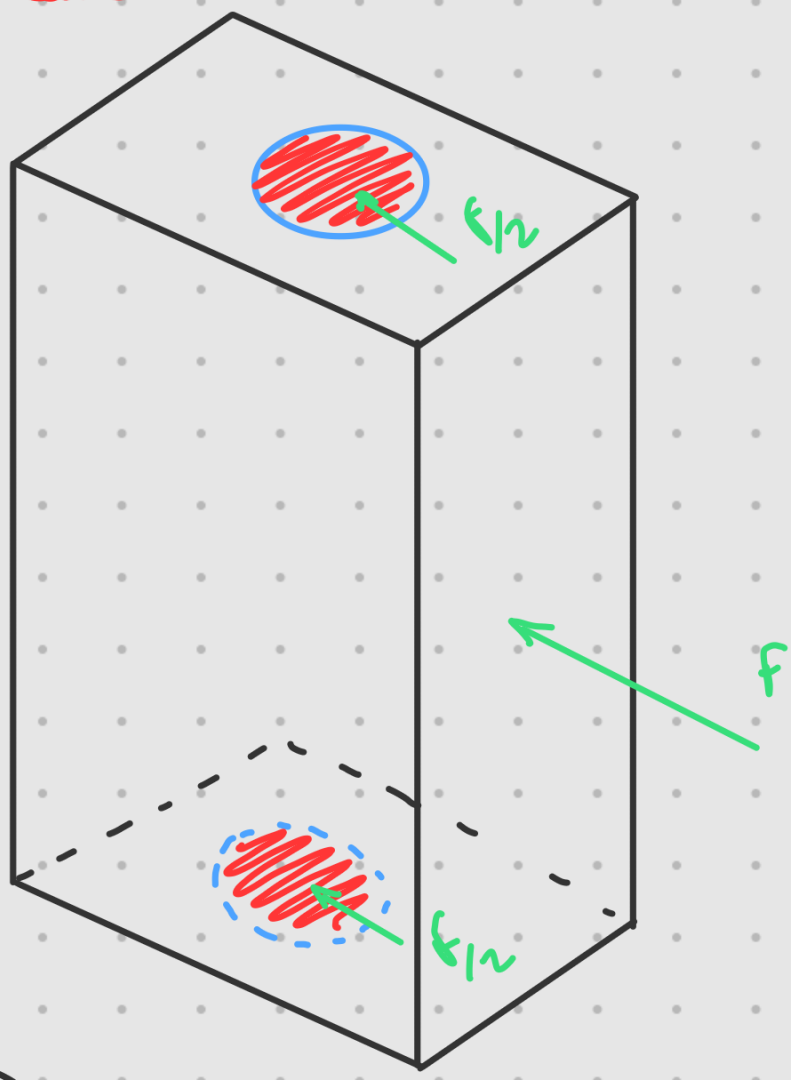

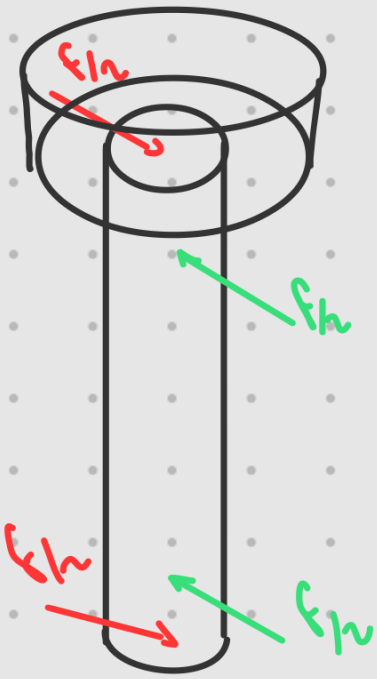

$F = 1500\,N$

→ afschuifspanning:

$$\tau = \frac{F}{A} =$$

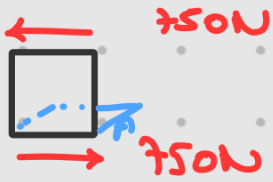

τ_{max} via R&M $\qquad \tau = 150\ N/mm^2$ (3e zij p 1)

$$\tau \geq \frac{F}{A} \Rightarrow A \geq \frac{F}{\tau} \Rightarrow A \geq \frac{750N}{150N/mm^2}$$

$$A \geq 5\ mm^2$$

750 is enkel schalling voor massa 700kg $a = 1{,}5\ m/s^2$ vertraagd = 1000N

een ongeval $\Rightarrow k_{...} \geq 2$

$\Rightarrow A \geq 10mm^2$

dus als $d = 1\ cm$ dan is $A = \frac{d^2\pi}{4}$

$= 75{,}539\ mm^2$

meer dan genoeg

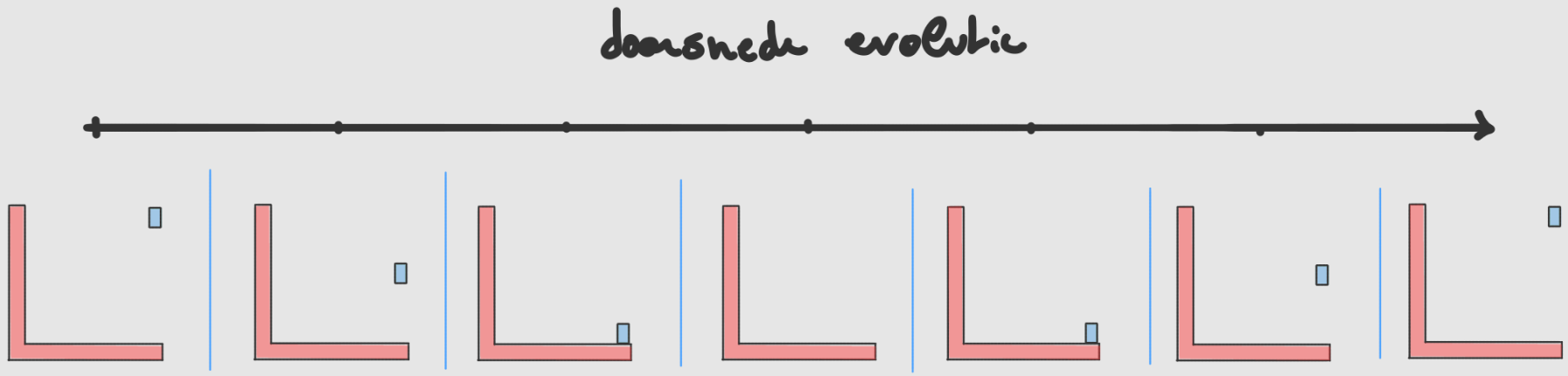
časová evoluce

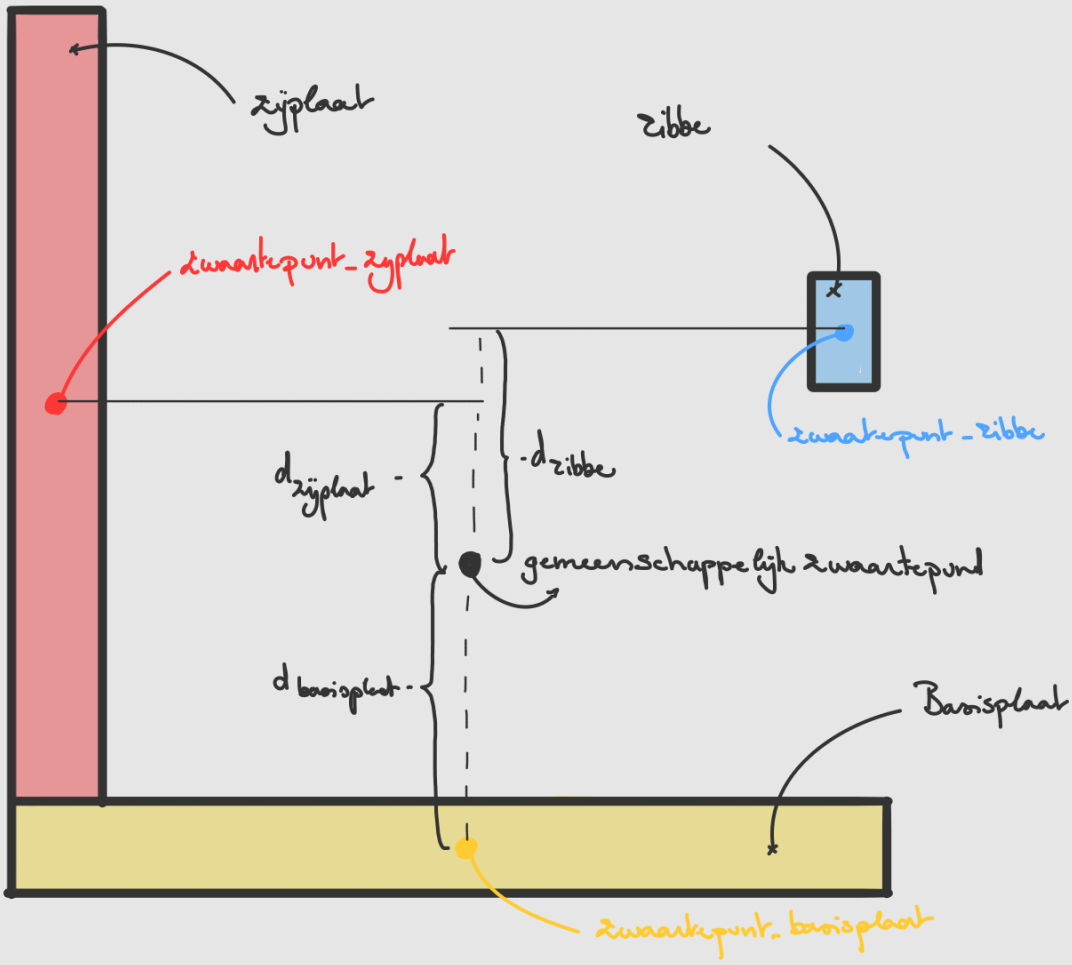
zijplaat
zibbe
zwaartepunt_zijplaat
zwaartepunt_zibbe
d_{zibbe}
$d_{zijplaat}$
gemeenschappelijk zwaartepunt
$d_{basisplaat}$
Basisplaat
zwaartepunt_basisplaat